ԲԵՄԻ ՍԱԼ Մ1:100

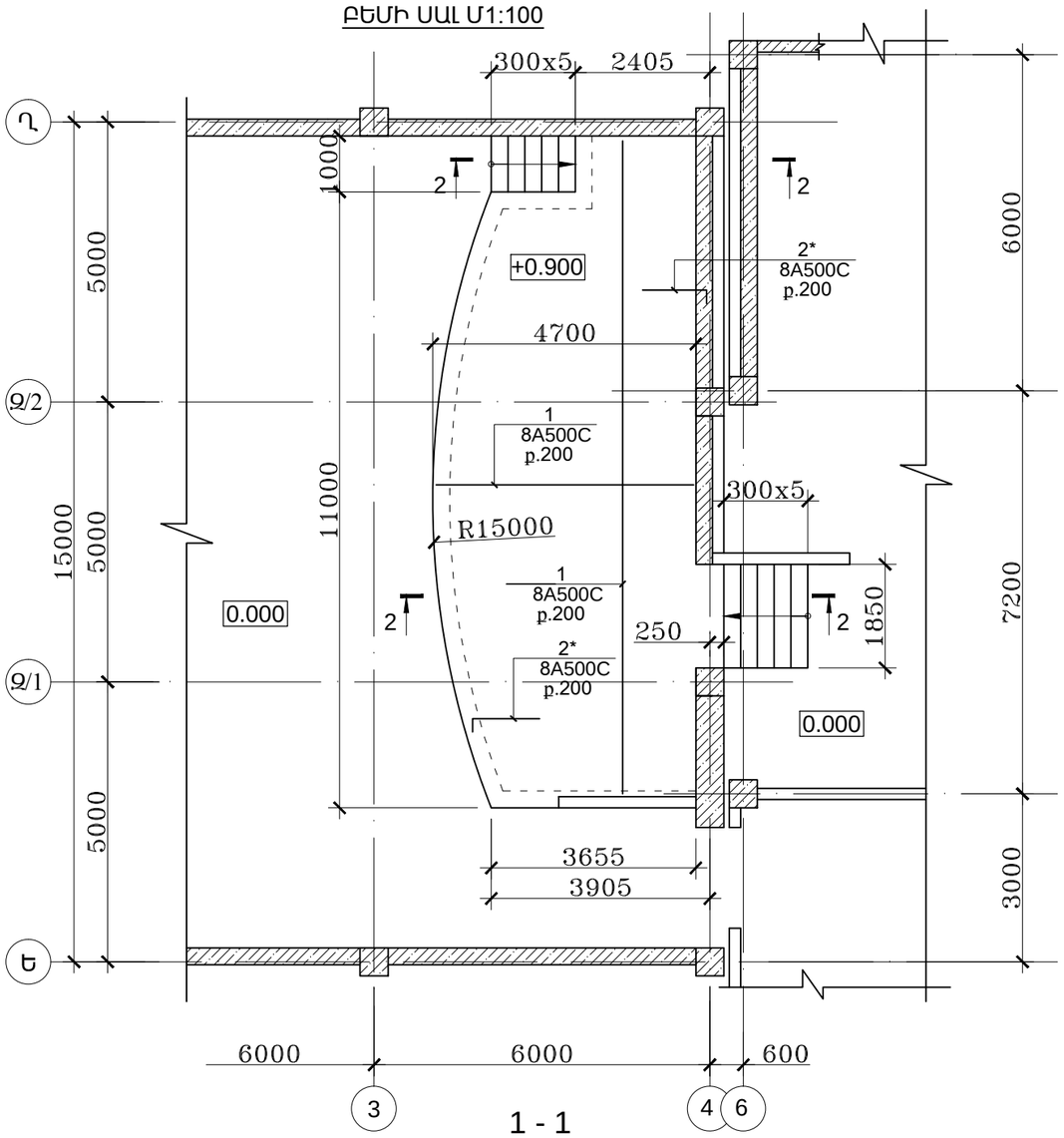

ՀԱՎԱՔԱԿԱՆ ՄԻԱՎՈՐՆԵՐԻ ՄԱՄՆԱԳԻՐ ՄԵԿ ԷԼԵՄԵՆՏԻ ՀԱՄԱՐ

ԴԻՐՔ	ՆՇԱՆԱԿՈՒՄ	ԱՆՎԱՆՈՒՄ		ՔԱՆ. ՀԱՏ	ՔԱՇ (ԿԳ)	ԾԱՆՈԹ.
1	2	3		4	5	6
		ԲԵՄԻ ՍԱԼ				
1	52544-2006	8A500	L ընդ.= 1122.0 գ.մ.			443.2
2*	52544-2006	8A500	L= 900	110	0.36	39.6
3*	52544-2006	12A500	L= 2700	20	2.4	48.0
4*	52544-2006	6A240	L= 280	200	0.062	12.4
		ՆՅՈՒԹԵՐ				
		Բետոն B20 դասի				12.5մ

ՁՈՂԵՐԻ ՏԵՂԵԿԱԳԻՐ

ԴԻՐՔ	ԷՍՔԻԶ
1	2
2*	200 700
3*	150 2000 550
4*	120 (80 80)

1 - 1

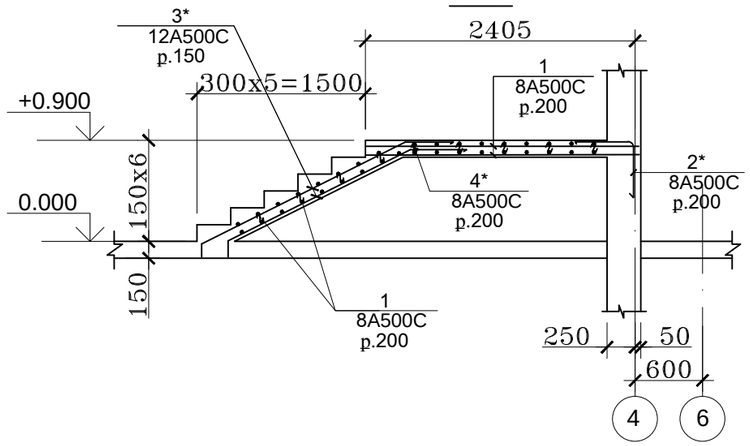

2 - 2

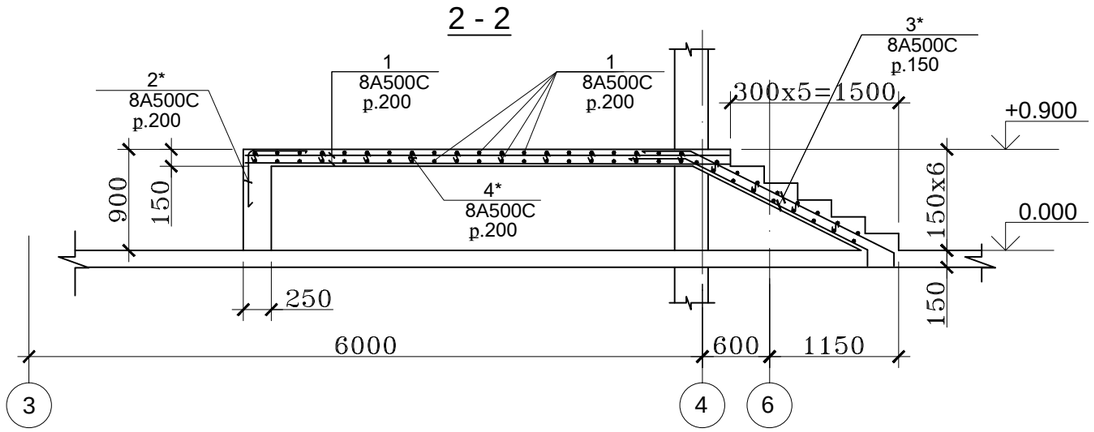

	Մ.ՀՈՒՍՍՅԱՆ		ԿԱՊԱՆ ԹԻՎ 7 ԴՊՐՈՑ /ՏԵՂԱԿԱՊՈՒՄ/		
	Մ.ՀՈՒՍՍՅԱՆ				
ԿՈՆՍՏՐՈՒԿՏՈՐ	Ս. ՍԱՐՈՅԱՆ		ՀԱՆԴԻՍՈՒԹՅՈՒՆՆԵՐԻ ԴԱՀԼԻՃ		
				ԱՆ	19	24
			ԲԵՄԻ ՍԱԼ Մ1:100	«ՄԱՌԱ ԵՎ ԴՈՒՍՏՐԵՐ» ՍՊԸ	